VARO-THANE 70

MEMBRANA LIQUIDA MONOCOMPONENTE DE POLIURETANO EXPUESTA TRANSITABLE

DESCRIPCION:

VARO-THANE 70 , es una membrana de poliuretano, pensada como solución elastomérica e impermeabilizante para tránsito peatonal en los sistemas **VARO-THANE 70 LT y VARO-THANE 70 HT**. Posee sobresaliente trabajabilidad, terminación antideslizante y alta resistencia a la abrasión, grasas, químicos y otros. **VARO-THANE 70 LT** es un sistema multicapa antideslizante para tráfico peatonal liviano que consiste en un imprimante, una capa de revestimiento elastomérico impermeabilizante de 1 componente y un sello final alifático con agregados antideslizantes sintéticos incorporados con resistencia al tránsito y acción UV. **VARO-THANE 70 HT** es un sistema multicapa antideslizante para tránsito peatonal pesado que consiste en un imprimante, una primera capa de revestimieno elastomerico impermeabilizante de 1 componente, una segunda capa del mismo revestimiento con agregados embebidos y un sello final alifático con resistencia al tránsito y acción UV. Los **SISTEMAS VARO-THANE 70** son usados en áreas de tránsito en donde se requiera una membrana expuesta 100% impermeable, de aspecto limpio y de fácil limpieza.

Usos:

- Azoteas, cubiertas y balcones
- Hospitales & laboratorios
- Cubiertas de embarcaciones
- Empresas farmaceuticas
- Embotelladoras & procesadoras de alimentos

VENTAJAS DE LOS SISTEMAS VARO-THANE 70:

1. Composición & Cobertura
VARO-THANE 70 LT es un sistema de espesor total entre 1.2 a 1.5 mm y es una combinación de: VARO-THANE PRIMER, VARO-THANE 70 sistema de poliuretano monocomponente, y un sello alifático VARO-THANE TOP HGN que incorpora agregados sintéticos para terminación antideslizante.

VARO-THANE 70 HT es un sistema de espesor total entre 2.2 a 2.5 mm y es una combinación de : VARO-THANE PRIMER, VARO-THANE 70 sistema de poliuretano monocomponente, una segunda capa de VARO-THANE 70 con agregados limpios de arena de silice #3 y VARO-THANE TOP HG como capa final.

2. Antideslizante / Liso
VARO-THANE 70 HT es ideal cuando se requiere superficies altamente antideslizantes. **VARO-THANE 70 LT** puede ser aplicado con terminación lisa para máxima limpieza en sistemas sanitarios.

3. Adecuado para Aplicaciones Flexibles
VARO-THANE 70 no se agrietará. **VARO-THANE 70** ofrece una importante ventaja, mantiene su resistencia y resiliencia sin importar los movimientos de la losa de hormigón. **VARO-THANE 70** puede puentear grietas de hasta 3 mm de espesor.

4. Flexible a Bajas Temperaturas
VARO-THANE 70 se mantiene flexible cuando expuesto a bajas temperaturas de hasta -40 oC. Del mismo modo, **VARO-THANE 70** es resistente al shock térmico sin agrietarse o perder su adherencia.

5. No Exudará o Deteriorará en Agua
VARO-THANE 70 permanece estable, aún cuando inmerso en agua caliente a 50oC por largos periodos de tiempo pero no es recomendable para uso continuo en agua con temperaturas mayor a 70oC.
VARO-THANE 70 practicamente no absorve agua – resultados residuales de 0.3% a 1.6% por peso muestran virtualmente no aumento en volumen, aún después de prolongados períodos de inmersión.

6. Conductividad Eléctrica
VARO-THANE 70 es un excelente aislante. Puede ser usado sin restricciones en salas de equipamiento electrónico.

7. Resistente a Aceites, Grasas, y Químicos
Mientras las gomas y plásticos muestran una excelente resistencia a ciertos solventes, aceites y químicos, **VARO-THANE 70** resistirá un mucho mayor rango de sustancias. Como con cualquier material, recomendamos que **VARO-THANE 70** sea testeado en su resistencia para cada agente corrosivo especifico, simulando las condiciones de operaciones reales tanto como sea posible.

8. Resistente a la Radiación
De los elatómeros,los poliuretanos alifáticos son considerados tener la mejor resistencia a los rayos gamma.

3-7-9

Baxim® TECNOLOGIA PARA LA CONSTRUCCION

VARO-THANE 70

MEMBRANA LIQUIDA MONOCOMPONENTE DE POLIURETANO EXPUESTA TRANSITABLE

Posterior a la exposición, **VARO-THANE 70** retiene virtualmente toda su flexibilidad y tenacidad original.

9. Adhiere a la Madera, Metal, Hormigón y la Mayoría de los Plásticos Durante la colocación, y bajo condiciones controladas, **VARO-THANE 70** puede ser adherido a un variedad de sustratos. La resistencia de adherencia en madera, metal y plástico es usualmente mayor que el sustrato mismo, y es usualmente varias veces mayor que una adherencia similar de polimero poliuretano. Técnicas especiales se han desarrollado para lograr máxima adherencia a diferentes sustratos. Ud. nos puede contactar para mayor información.

10. Capacidad de Reducción de Ruidos
VARO-THANE 70 es ideal para aplicaciones de disminución de nivel de ruidos y vibraciones. Dependiendo de su espesor, **VARO-THANE 70** reducirá sustancialmente el rudio y vibración gracias a su

11. Colores
VARO-THANE 70 está disponible en color gris estandard y colores opcionales a pedido.

PROPIEDADES FISICAS:

PROPIEDADES FISICAS DE VARO-THANE - 70
(según normativa ASTM @ 23ºC)

1. Dureza	D-2240	70±10 (Shore A)
2. Gravedad Específica	D-792	1.25±1 (kg / lt)
3. Resistencia a la Tensión	D-412	>550 (psi)
4. Elongación	D-412	500~650 (%)
5. Modulos Secante	D-412	
200% Elongación		400~450(psi)
300% Elongación		300~350(psi)
6. Resistencia al Desgarro	D-614	150 (pli)Die C
7. Resistencia a la Abrasión	D-1044	15 (mg)
(pérdida de peso usando peso 100mg @1,000 Ciclos CS-1)		
8. Resistencia a la Flexión	FIA-308	0
(% aumento agrietamiento en 50,000 ciclos)		
9. Modulo de Flexión	D-790	1,050 (psi)
10. Absorción de Agua (24 hr)	D-570	<=1.0 (%)
11. Resistencia Dieléctrica	D-149	240 (Volts/MIL)
12. Resistencia Volumétrica	D-257	5.3x10(12) (ohm-inches)
13. Constante Dieléctrica	D-150	5.0 (MGh)
14. Flamabilidad	MVSS-302	Autoextinguible
(UL rating class A)		
15. Factor de Disipación	D-150	0.048 (MGh)
16. Puenteo de Grietas	C-836	3.2 (mm)
[Resina pura espesor seco 2.9 mm; 10 ciclos a -26 ºC, sin defectos]		
17. Transmisión de Vapor	E96	0.011 (Pound/Foot2 .hr)

RESISTENCIA QUIMICA DE SISTEMAS VARO-THANE-70 LT & HT
(Muestras medidas después de 200 horas de almacenamiento a temperatura ambiente)

Acido Acético, 2-10%	A	Metanol	B
Acido Acético, 50%	B	Cloruro de Metileno	B
Amoniaco, 5%	A	Acido Nítrico, 10%	A
Acido Borico, 4%	B	Gasolina (Super)	C
Soda Caustica, 10~50%	A	Fosfórico, 25~50%	A
Cloro, 3%	B	Hidróxido de Potasio, 20%	A
Acido Cítrico, 10%	A	Solución Salina, 30%	A
Metanal, 37%	B	Solución de Soda, 20%	B
Acido Fórmico, 10%	B	Solución Azucar, 30%	A
Acido Fórmico, 2~5%	A	Acido Sulfúrico, 10~25%	A
Acido Clorhídrico, 45%	B	Acido Sulfúrico, 50~60%	B
Peróxido de Hidrógeno,10%	A	Acido Tánico, 20%	A
Acido Láctico, 45%	B	Xileno	B
Acido Graso	A		

Clave : Disminución de Propiedades Mecánicas
A= 0~0.5%, B= 5~15%, C= 15%

VARO-THANE 70

MEMBRANA LIQUIDA MONOCOMPONENTE DE POLIURETANO EXPUESTA TRANSITABLE

METODO DE APLICACION

Preparación de Superficie:

-Hormigón nuevo debiera ser curado por al menos 28 días a 20° C.

-Sustratos de hormigón viejo necesitarán ser tratados para asegurar una fuerte adhesión al sistema.

-Limpie la superficie asegurandose de retirar toda la lechada superficial, esto se puede hacer con técnicas de preparación de superficie del tipo abrasivas ,granallado,pulido,etc. (por favor consulte nuestro departamento técnico).

-Retire todos los residuos y rellene o repare áreas dañadas (grietas, piquetes) en la superficie.

Condiciones de Aplicación:

-Temperaturas entre 10 - 30 oC.

-Humedad relativa bajo 85%.

-Humedad en la superficie hormigón bajo 6%.

INFOGRAFIA SISTEMAS VARO-THANE 70

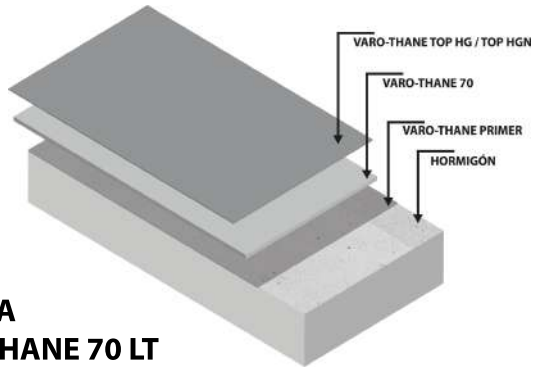

SISTEMA VARO-THANE 70 LT

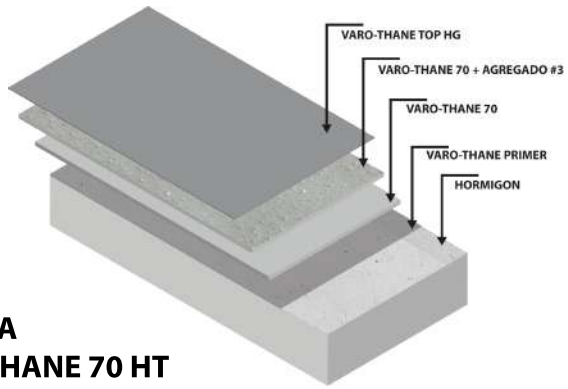

SISTEMA VARO-THANE 70 HT

Aplicación del Material:

1.- Aplique VARO-THANE PRIMER con rodillo en la superficie deseada a razón de 0.2 Kg / m^2.

2.- Permita al primer secarse, evitando exceder las 8 horas.

3.- Usando un agitador de paleta y un taladro de bajas revoluciones revuelva en su embase **VARO-THANE 70** hasta alcanzar un color parejo.

4.- No esparsa más material del que puede realmente aplicar, para preservar el tiempo de curado de los materiales y que varía dependiendo de la temperatura ambiente.

5.- Coloque **VARO-THANE 70** en el piso y aplique la primera mano usando un rastrillo de goma o rodillo para lograr un espesor seco de 0.8 mm aplicando 1,1 kg / m2 , dependiendo de la aplicación no exceda un espesor de 1.0 mm por mano para evitar incorporar aire y burbujas a la pelicula.

Si instala el sistema **VARO-THANE 70 LT** refierase a 8.-, en caso del sistema **VARO-THANE 70 HT** refierase a 6.-

6.- Permita **VARO-THANE 70** secar por un mínimo de 24 hrs.

7.- Aplique una segunda mano de **VARO-THANE 70** usando un rastrillo de goma o rodillo para lograr un espesor seco de 0.7 mm aplicando 0.9 kg / m2, incopore inmediatamente cuarzo Baxim #3 con rodillo a razón de 1 a 1.4 kg / m2 distribuyendo de forma consiste y pareja.

8.- Permita **VARO-THANE 70** secar por un mínimo de 24hrs.

9.-Mezcle ambas partes de VARO-THANE TOP HG / HG N por alrededor de 3 minutos (refiera a la ficha de VARO-THANE TOP HG para las proporciones de mezcla).

10.- Aplique VARO-THANE TOP HG / HG N con rodillo usando 0.3 Kg / m2 (material activado).

11.- Permita 24 horas de curado como mínimo antes de usar el área con tráfico pesado peatonal y de 48 horas antes de tráfico vehicular.

ALMACENAMIENTO - MANEJO Y EMBALAJE

La vida útil de los productos VARO-THANE es de 12 meses, almacenados en lugar seco y bien ventilado. Evite exponer a humedad o temperatura sobre los 50°C por largos periodos de tiempo.

Embalaje

-VARO-THANE(Primer) :Tineta de 17 Kilos

-VARO-THANE 70 : Tineta de 22 Kilos

-VARO-THANE TOP HG : Kit de 18 Kilos

-VARO-THANE TOP HG N : Kit de 18 Kilos

- Agregado #3 : Sacos de Papel de 20 kg

VARO-THANE 70

MEMBRANA LIQUIDA MONOCOMPONENTE DE POLIURETANO EXPUESTA TRANSITABLE

Precauciones:

En contacto, membrana no curada podría causar irritación. MANTENGA LEJOS DE LOS NIÑOS. Evite contacto con la piel y los ojos. Evite inhalación de vapores y maneje los productos en lugares ventilados. Algunas personas son sensibles a las resinas, endurecedores y solventes. Use ropa de seguridad adecuada, guantes y protección facial/ocular. Cremas bloqueadoras entregan protección a la piel adicional. Si contacto accidental con la piel ocurre, limpie inmediatamente con crema seguido de un lavado con jabón y agua - no use solventes.
Evite cualquier contacto con los ojos. En caso de contaminación accidental a los ojos, enjuague inmediatamente con abundante agua y consulte por atención médica.

Garantía y Limitación de Responsabilidad:

El producto vendido es de primera calidad y se ajusta a los estándares y especificaciones dadas. La responsabilidad única del vendedor sera limitada al reemplazo del producto defectuoso. En ningún acontecimineto el vendedor estará obligado a responder por cualquier daño especial o fortuito, consecuencia del uso del ejemplar, debido a que no tenemos y no es nuestra función mantener un control de los procedimientos constructivos y/o de control de calidad del usuario.

Baxim®
TECNOLOGIA PARA LA CONSTRUCCION

PRODUCTOS BAXIM® - BARAHONA Y CIA LTDA - EL ROBLE #425 - BODEGA E - LOTEO INDUSTRIAL VALLE GRANDE
LAMPA - SANTIAGO - CHILE - FONOS: 227471415 - 227471296 - WHATSAPP: +56947461998
web : www.baxim.cl - baxim@baxim.cl / instagram : @baxim.cl